Représenté en fin de course

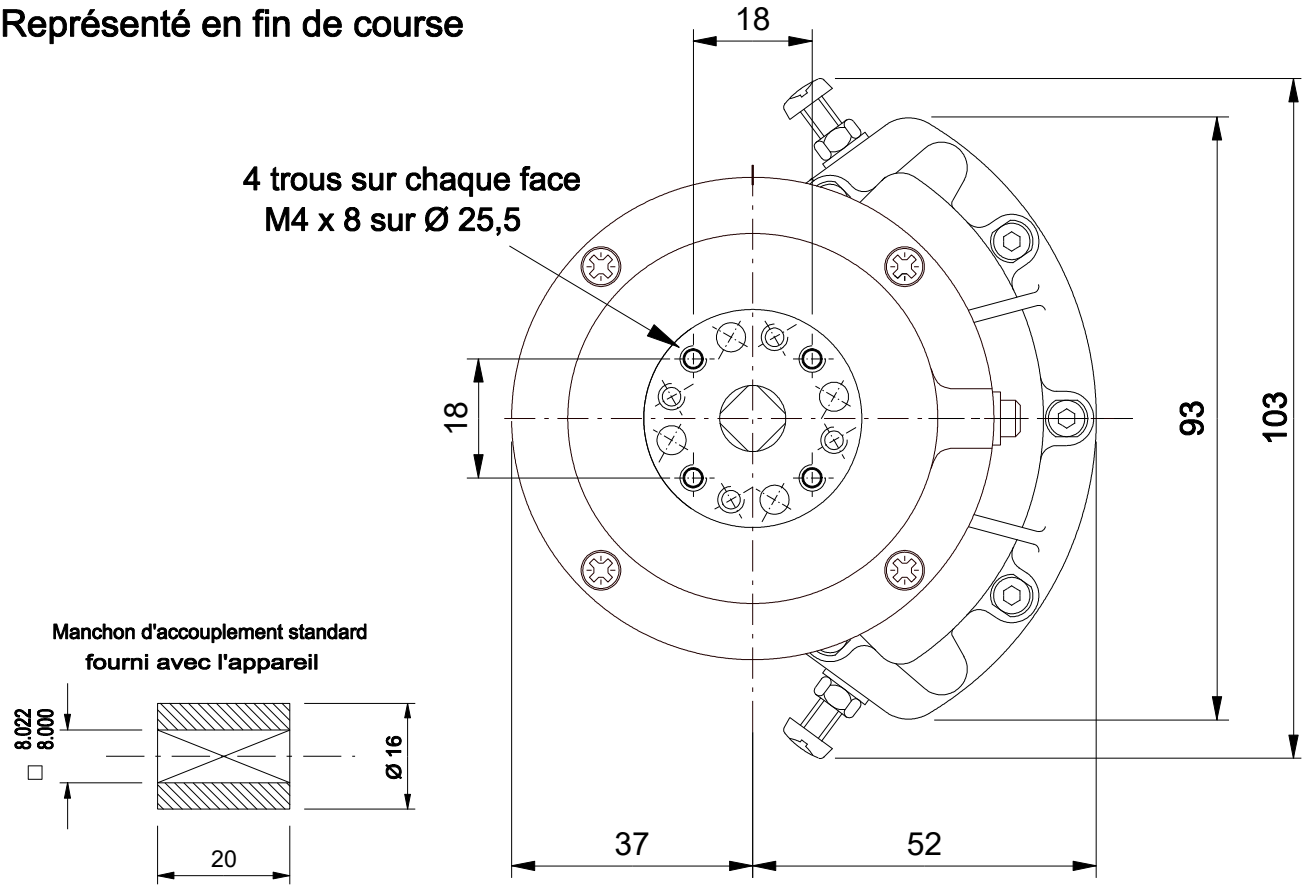

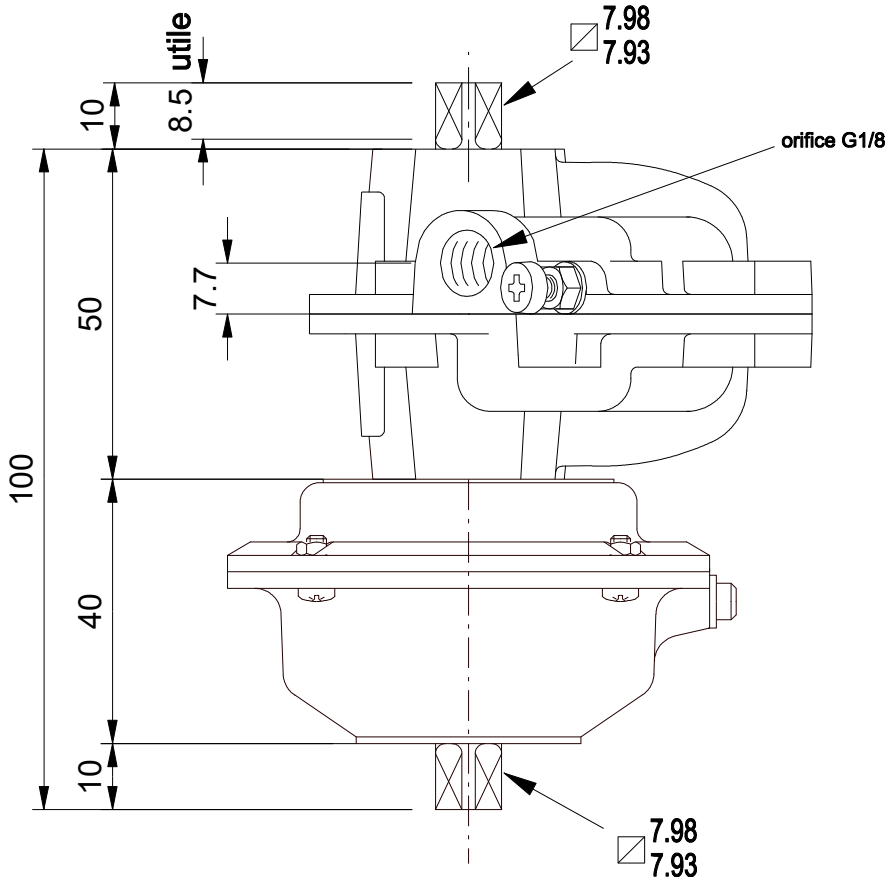

KINETROL
FRANCE

Actionneur pneumatique 1/4 tour simple effet

modèle 024-120