Représenté en fin de course

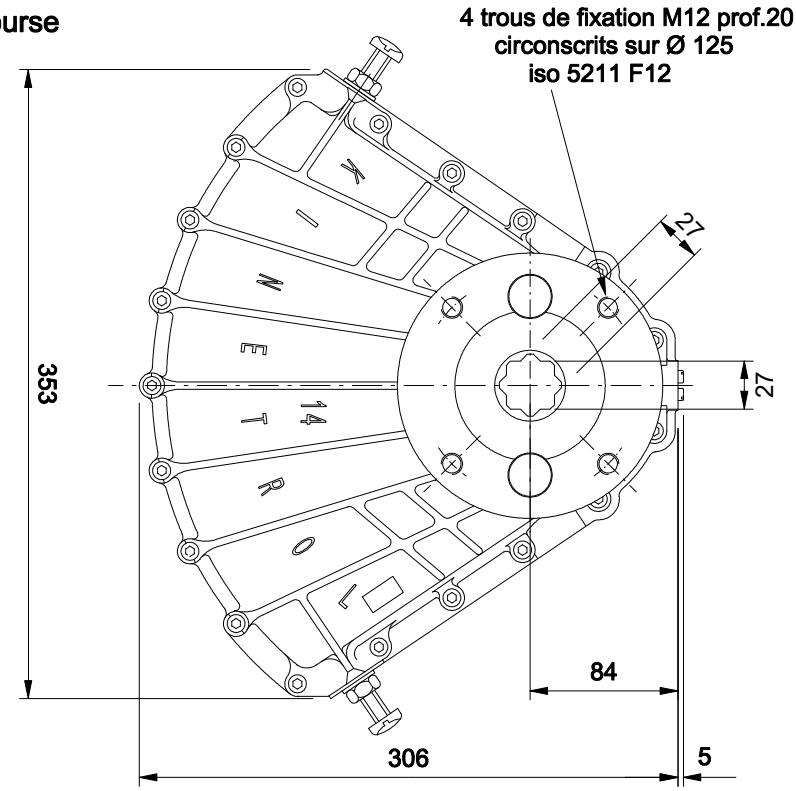

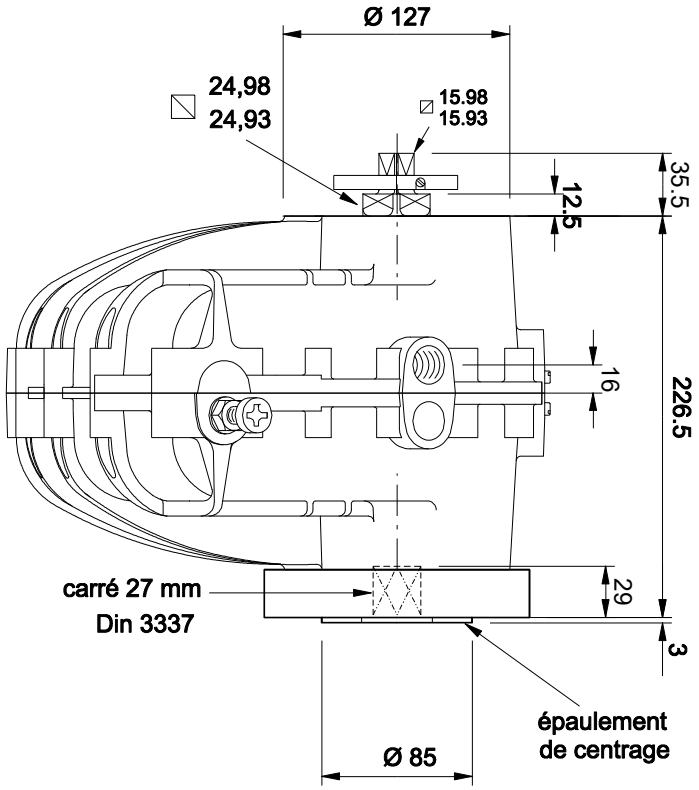

KINETROL
FRANCE

Actionneur pneumatique 1/4 tour double-effet

Plan de pose ISO5211/DIN3337 F12-27

modèle 143-100