ISO/DIN
Double effet

Modèle 083-100

KA083IDDE

CARACTERISTIQUES

Couple de sortie	198,7 Nm à 7 bar
Angle de rotation	de 80° à 100°
(réglable)	(rotation réduite sur demande)
Volume déplacé	485 cm³
Revêtement	Epoxy émaillé à chaud
Poids	2,78 kg

Certifié ATEX catégorie 2GD zone 1 et 21
(*ATEX catégorie 1 : consulter KINETROL*)

DIMENSIONS

Modèle	Orifices	Trous de fixation
083-100	G1/4"	M8 x 16 sur Ø 70

Plan de pose ISO/DIN : **F07 - 17**

COUPLES EN Nm

P (bar)	3,5	4,0	5,0	6,0	7,0
Couple	96,8	111,4	140,5	169,6	198,7

Autres pressions : consulter la notice K057DE

Représenté en fin de course

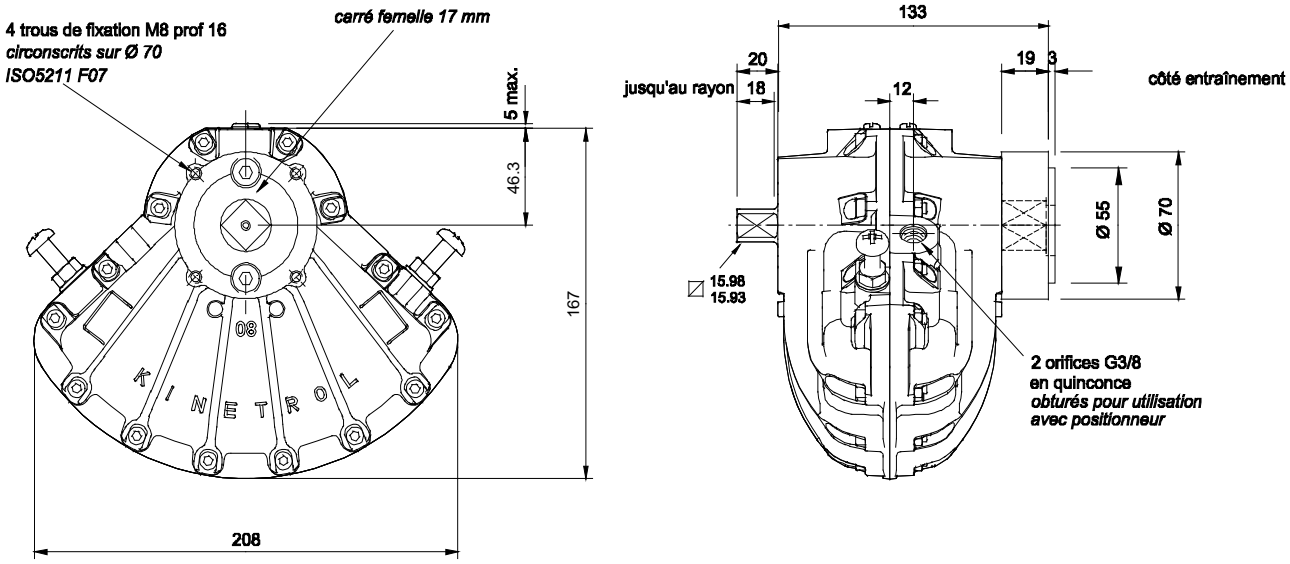

OPTIONS

- Ressort de rappel sens horaire ou anti-horaire.
- Boîtier de contacts de fin de course (options ATEX).
- Electrodistributeur en applique.
- Positionneur pour régulation de vannes.
  (4-20 mA ou 0,2-1 Bar)
- Boîtier de commande pour 3 positions.

KINETROL

Actigone 3 - B.P. 1028 - Meythet - 74966 ANNECY Cedex
Tél. 04.50.22.19.26 Fax.04.50.22.31.54
kinetrol@kinetrol.fr http://www.kinetrol.fr

édition 10 / 2021