NOUVEAU BOITIER DE CONTACTS DE FIN DE COURSE POUR LES MODELES 03 à 30 - **NOMENCLATURE**

K141

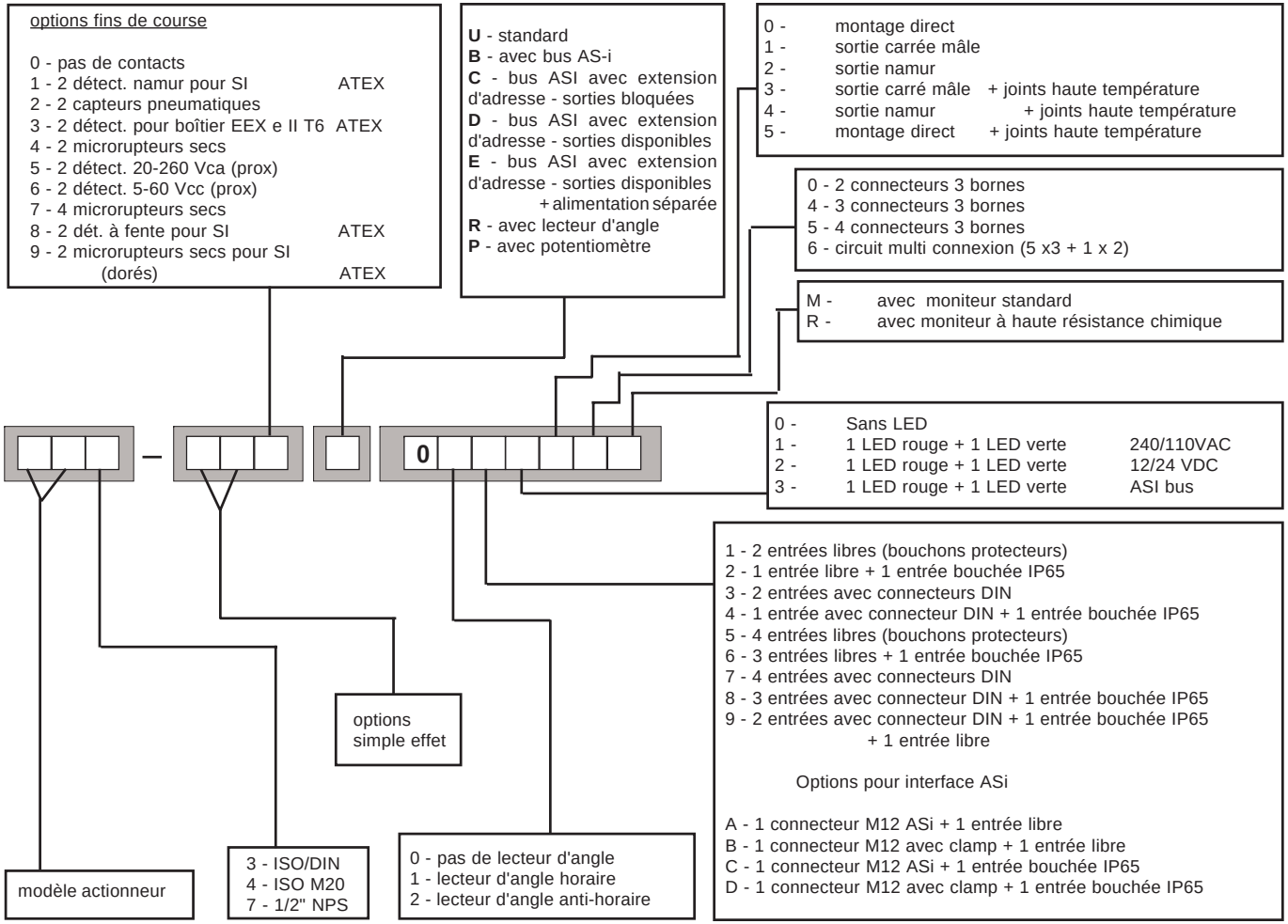

KINETROL

Actigone 3 - B.P. 1028
74966 MEYTHET Cedex
Tél. 04.50.22.19.26
Fax.04.50.22.31.54
e-mail : kinetrol@kinetrol.fr

http://www.kinetrol.fr