Simple effet

Modèle 304-120

Notice KA304SE

CARACTERISTIQUES

Couple de sortie	6696 Nm mini à 5,5 bar
Angle de rotation	de 80° à 100°
(réglable)	(rotation réduite sur demande)
Volume déplacé	50025 cm³
Revêtement	Epoxy émaillé à chaud
Poids	754,6 kg

Certifié ATEX catégorie 2GD zone 1 et 21

DIMENSIONS

Modèle	Orifices	Trous de fixation
304	G1"	M30 x 50 sur Ø226,3
307	1" NPT	1"1/8 UNC x 2,00" sur Ø 8,91" PCD

COUPLES EN Nm

P (bar)	4,5	4,8	5,2	5,5
Couple début de course	6771	7197	7772	8184
Couple fin de course	5134	5598	6200	6696

Autres pressions : consulter la notice K057SE

Représenté en fin de course

Autres cotes :
voir actionneur double effet

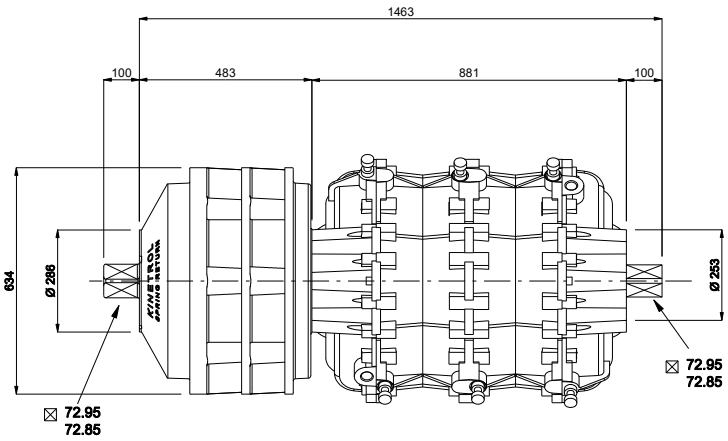

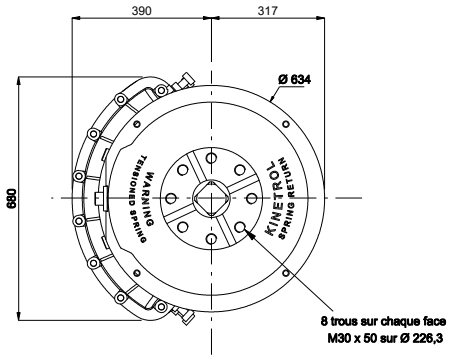

Ressort monté entre l'actionneur et l'élément à motoriser

OPTIONS

- Ressort de rappel sens horaire 304-120
  ou anti-horaire 304-130
- Boîtier de contacts de fin de course (options ATEX)
- Positionneur pour régulation de vannes (4-20 mA ou 0,2-1 Bar).

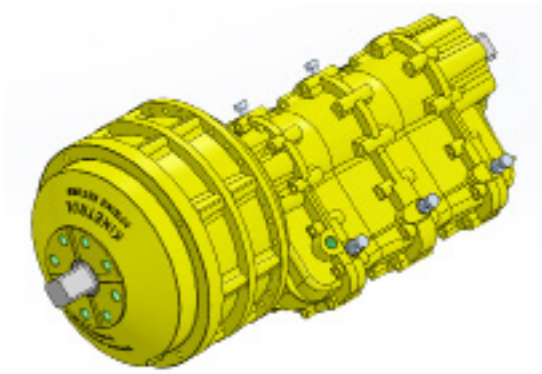

KINETROL

117 rue des Chênes - Pringy - 74370 ANNECY
Tel : 04.50.22.19.26
kinetrol@kinetrol.fr http://www.kinetrol.fr

édition 07/ 2025